AAT Alber Antriebstechnik GmbH

Ehestetter Weg 11
D-72458 Albstadt
www.aat-online.de

Tel.: 07431/1295-0
Fax: 07431/1295-35
E-mail: info@aat-online.de

ACHTUNG! Im Falle einer Anpassung der Griffneigung, den Neigungsquader mit einem Anzugsmoment von ***25 Nm*** fixieren.

Anbauanleitung movilino

Artikel-Nr.: ***322619***

Rollstuhl: ***Bischoff + Bischoff S-Top***
neues Model ohne TBR
Schraubachse
SB 38,41,43,45,48,51,56

linke Seite oben, Ansicht von außen

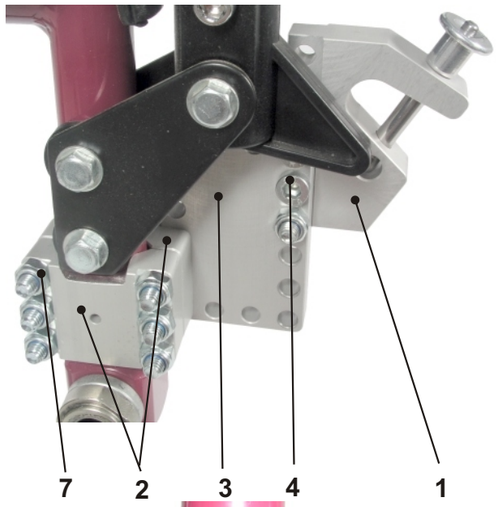

rechte Seite oben, Ansicht von innen

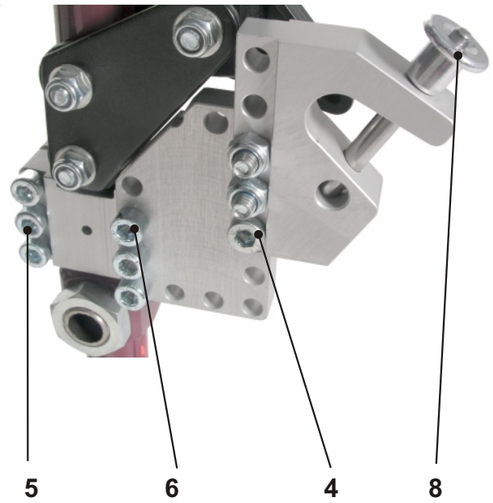

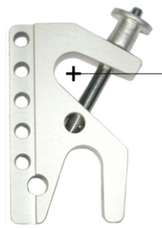

Technische Änderung:
Grundplatte modifiziert
(mit Kippstützenaufnahme)
unteres Maul für die
Montage der Kippstützen

Achtung

Montagemaß zwischen
400 und 410mm einhalten.
gemessen mit montierten Rädern

Boden

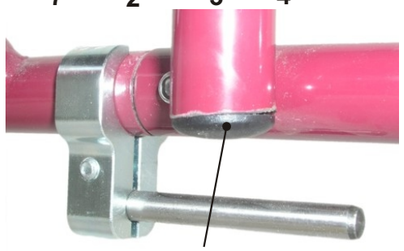

Führungsrohr soweit kürzen das anschließend mit den unteren Aufnahmestangen eingefahren werden kann (siehe Bile

1	031711	Doppelhaken		2
2	001235	Halterungsschelle	breit	4
3	001266	Adapterplatte		2
4	001442	Zylinderschraube	DIN 912-M6x30-8.8	6
5	000273	Zylinderschraube	DIN 912-M6x35-8.8	6
6	001223	Zylinderschraube	DIN 912-M6x45-8.8	6
7	000301	Sechskantmutter	DIN 985-M6-8	18
8	000099	Kugelsperrbolzen	Nutzlänge 33.0 mm	2
9	001228	Klammer mit Gew inde Ø22		2
10	001229	Klammer mit Senkung Ø22		2
11	000268	Zylinderschraube	DIN 912-M6x16-8.8	2
12	000003	Sicherungsscheibe	Ø 6.0	2
13	001226	Zylinderstift	DIN 6325-8M6x100	1
14	001212	Zylinderstift	DIN 6325-8M6x80	1
15	001227	Stellring	DIN 705-A8	1
16	000177	Gew indestift	DIN 913-M4x4	1

linke Seite unten, Ansicht von außen

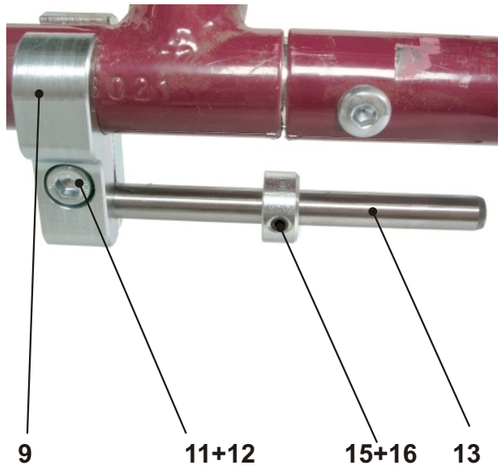

rechte Seite unten, Ansicht von innen

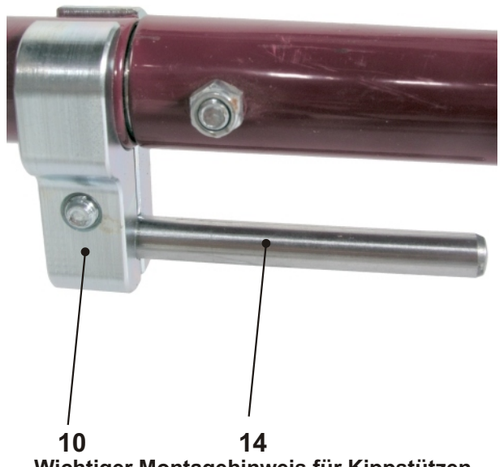

Montageanweisung:

Untere Aufnahmestange in das 3. Loch von unten am movilino montieren.

Ankipprohre auf 80 mm kürzen

Aufnahmestangen:

		obere Aufnahmestange	untere Aufnahmestange
SB:	38	330	410
SB:	41	360	440
SB:	43	380	460
SB:	45	400	480
SB:	48	430	510
SB:			
SB:			
SB:			

2 St. Stellring DIN 705 A14 für obere Aufnahmestange
2 St. Gewindestift M6x8 für Stellring
4 St. Sicherungsring DIN 471 14x1

Wichtiger Montagehinweis für Kippstützen
Eventuell vorhandene Ankipprohre müssen soweit gekürzt werden, dass die Kippstützen frei durchschwingen können.

ACHTUNG! Der Anbau darf nur durch vom Hersteller autorisierte Fachkräfte erfolgen.

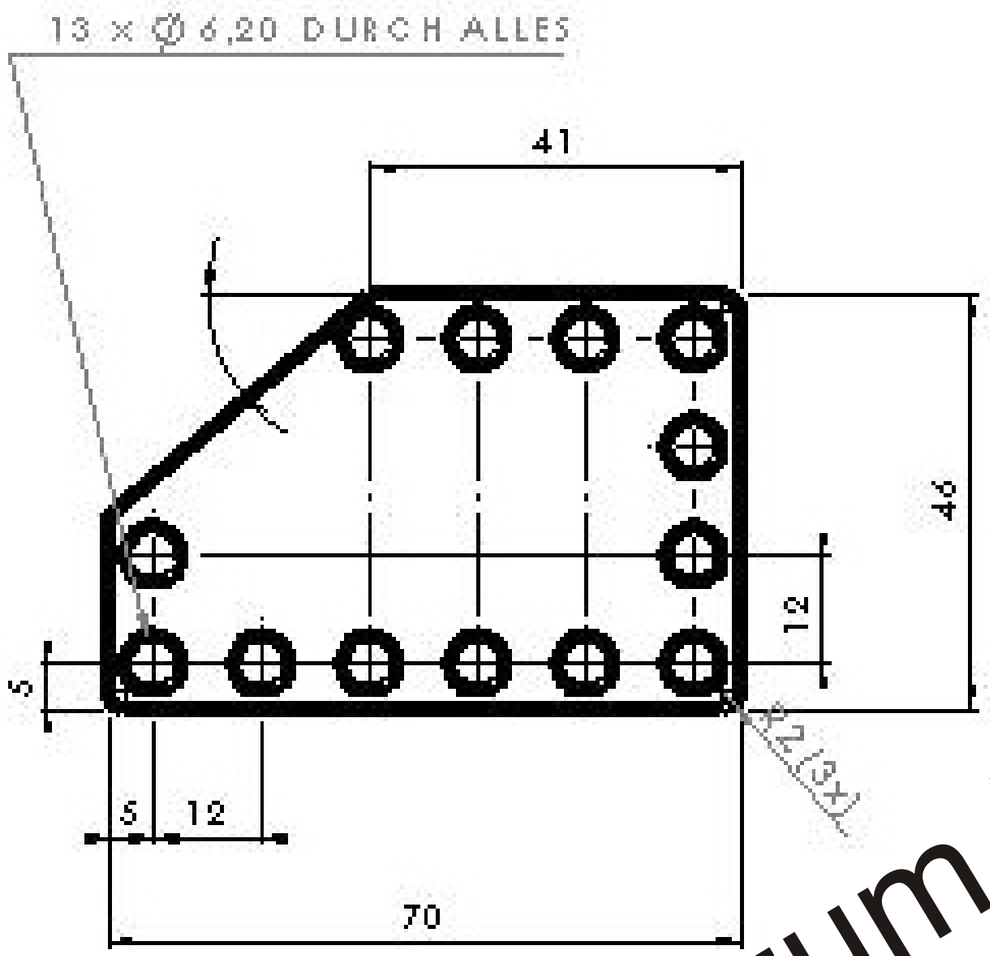

Nur zum internen gebrauch