AAT Alber Antriebstechnik GmbH

Ehestetter Weg 11
D-72458 Albstadt
www.aat-online.de

Tel.: 07431/1295-0
Fax: 07431/1295-35
E-mail: info@aat-online.de

ACHTUNG! Im Falle einer Anpassung der Griffneigung, den Neigungsquader mit einem Anzugsmoment von ***25 Nm*** fixieren.

Anbauanleitung movilino

Artikel-Nr.: ***322505***

Rollstuhl: ***Sunrise Medical Easy 160i***
für Rückenverstellung 5°-15°
SB: 38-54

linke Seite oben, Ansicht von außen

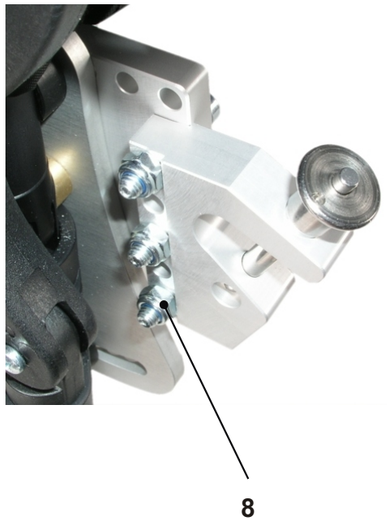

rechte Seite oben, Ansicht von innen

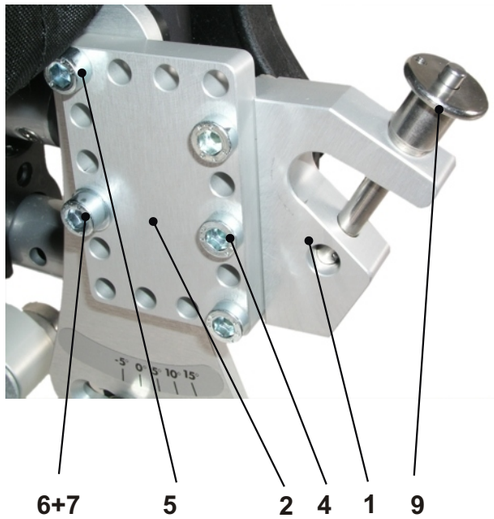

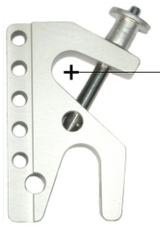

Technische Änderung:
Grundplatte modifiziert
(mit Kippstützenaufnahme)
unteres Maul für die
Montage der Kippstützen

Achtung

Montagemaß zwischen
400 und 410mm einhalten.
gemessen mit montierten Rädern

Boden

Pos	Art.-Nr.	Bezeichnung	St.
1	031711	Doppelhaken	2
2	001266	Adapterplatte	2
3	001270	Halterungsblech	2
4	001442	Zylinderschrauben mit Innensechskant DIN 912 M6x30	6
5	001223	Zylinderschrauben mit Innensechskant DIN 912 M6x45	6
6	001222	Zylinderschrauben mit Innensechskant DIN 912 M6x50	2
7	000245	Scheiben - Stahl DIN 125 - A6.4	6
8	000301	Sechskantmutter - 8 DIN 985 M6 - 8 (selbstsichernd	12
9	000099	Kugelsperrbolzen (Nutzlänge 33.0 mm)	2

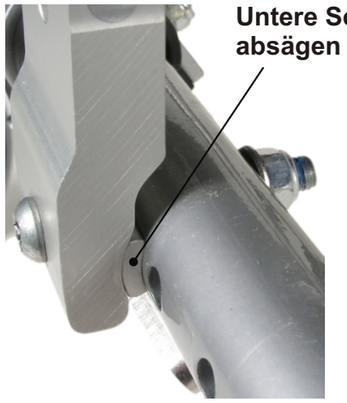

Untere Schelle für Sturz absägen

linke Seite unten, Ansicht von außen

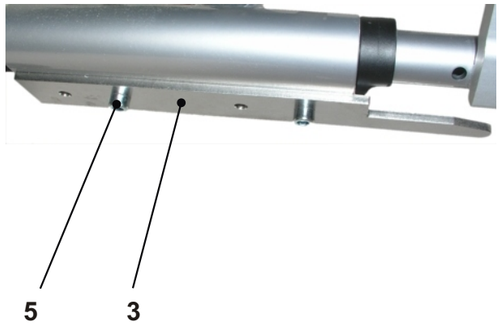

rechte Seite unten, Ansicht von innen

Montageanweisung:

Untere Aufnahmestange in das 3. Loch von unten am movilino montieren.

Ankipprohre kürzen auf mm

Aufnahmestangen:

		obere Aufnahmestange	untere Aufnahmestange
SB:	38	370	400
SB:	40	390	420
SB:	42	410	440
SB:	44	430	460
SB:	46	450	480
SB:	48	470	500
SB:	50	490	520
SB:	52	510	540
SB:	54	530	560
SB:			

2 St. Stellring DIN 705 A14 für obere Aufnahmestange
2 St. Gewindestift M6x8 für Stellring
4 St. Sicherungsring DIN 471 14x1

Wichtiger Montagehinweis für Kippstützen
Eventuell vorhandene Ankipprohre müssen soweit gekürzt werden, dass die Kippstützen frei durchschwingen können.

ACHTUNG! Der Anbau darf nur durch vom Hersteller autorisierte Fachkräfte erfolgen.